VIEWBOARD

IFP8652

Wichtigste **Eigenschaften**

- USB-C für Plug-and-Play-Konnektivität über ein einziges Kabel
- Abgewinkeltes Design mit leicht zugänglichen Schnelltasten für optimale Benutzerfreundlichkeit
- Dual-Pen, 33-Punkt-Touch mit natürlichem Schreibgefühl
- Hochwertige Audio- und Eye-Care-Technologie
- Zentralisiertes Fernverwaltungssystem über myViewBoard Manager

Produktübersicht

Die ViewBoard® 52-Serie ist ein interaktives 4K-Ultra-HD-Whiteboard, das mit benutzerzentrierten Designmerkmalen und erstklassigen Tools für die Zusammenarbeit ausgestattet ist, um den heutigen Unterricht leicht zu gestalten. Mit einer Einkabellösung für sofortige, problemlose Konnektivität und einem einzigartigen abgewinkelten Design für einfachen Zugriff auf Schnelltasten und E/A-Anschlüsse können Lehrer mühelos Geräte anschließen und steuern, um einen unterbrechungsfreien, fließenden Unterricht zu gewährleisten. Dual-Pen-Fähigkeit, 33-Punkt-Touch, Ultra Fine Touch und Palm Awareness-Technologie sorgen für ein natürlich reibungsloses Schreiberlebnis und endlose Möglichkeiten zur Zusammenarbeit mit den Schülern. Unterstützt wird dies durch zwei nach vorn abstrahlende 15W-Lautsprecher und einen 15W-Subwoofer für verstärktes Engagement der Schüler. Eine weitere branchenweit einmalige Funktion des Displays ist, dass Lehrer, die Fernunterricht oder hybrides Lernen von ihrem persönlichen Gerät aus durchführen, einfach auf das 8-Mikrofon-Array und jeden angeschlossenen Visualizer zugreifen können, um die am besten geeignete Kamera- und Mikrofonquelle auszuwählen. Komplett mit einem browserbasierten Remote-Management-System bietet die ViewBoard 52-Serie eine marktführende interaktive Whiteboard-Lösung für Lehrer, Schüler und IT-Manager.

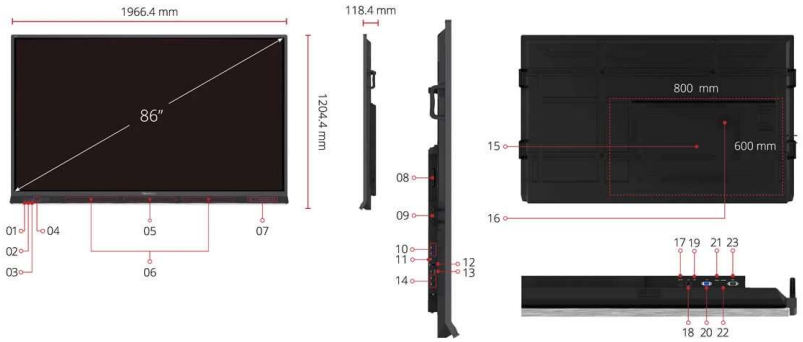

1. USB-C
2. HDMI In
3. Touch
4. USB 3.0 X 2
5. 8x Microfon Array
6. Frontlautsprecher
7. Bedienelemente
8. OPS Slot
9. Wi-Fi Modul Slot
10. USB 3.0 X 2
11. USB 2.0
12. Touch
13. DP In
14. HDMI In X 2
15. VESA® Befestigung 600 x 400mm
16. Subwoofer
17. HDMI Out
18. LAN
19. SPDIF
20. VGA
21. Audio In
22. Kopfhörer
23. RS232

Besuchen Sie uns — www.viewsonic.com

DISPLAY

Panelgröße:	86"
Panel Typ:	TFT LCD Module with DLED Backlight
Anzeigefläche (mm):	1895.04(H) x 1065.96(V)
Seitenverhältnis:	16:9
Auflösung:	UHD 3840x2160(Pixels)
Colors:	1.07B colors (10bit)
Helligkeit:	400 nits (typ.)
Kontrast:	1200:1 Typ. , 5000:1 Max.(DCR enable)
Reaktionszeit:	8ms
Blickwinkel:	H = 178, V = 178 typ.
Lebensdauer Hintergrundbeleuchtung:	50,000 Hours (Typ.)
Oberflächenbehandlung:	Hardness: 7H (9H pencil), Anti-glare, Anti-flare coating

PLATFORM

Prozessor:	ARM Cortex A73*4
RAM:	4GB (IFP8652-1A, IFP8652-1ANEP) 8GB (IFP8652-1B)
Storage:	32GB (IFP8652-1A, IFP8652-1ANEP) 64GB (IFP8652-1B)

TOUCH

Typ/ Technologie:	UFT (Ultra Fine Touch) Technology
Touch Auflösung:	32767 x 32767
Touch Punkte:	Windows: 33 points touchAndroid: 20 points touch

INPUT

HDMI:	x2 (3840x2160@60Hz, HDCP2.2, CEC, Front x1, Side x 1)x1 (3840x2160@60Hz, HDCP2.2, CEC, ARC, Side x 1)
RGB / VGA:	x1 (1920x1080 @60Hz)
DisplayPort:	x1 (3840x2160 @60Hz)
Audio:	x1 (PC audio in)
RS232:	x1
OPS:	module slot x 1
WiFi:	module slot x 1

OUTPUT

HDMI:	x1 (IFP8652-1A, IFP8652-1B)
Audio:	x1 (Earphone out)
SPDIF:	x1 (optical)

LAN

RJ45:	x1

USB

Typ A:	USB 2.0 x1(Side x1)USB 3.0 x4 (Front x2, Side x2, SmartPort™ USB)
Typ B:	x2, for touch
Typ C:	x1 (USB3.0, DP1.2 Alt Mode, Ethernet, PD 60W)

LAUTSPRECHER

2x 15W + 15W Subwoofer (IFP8652-1A/IFP8652-1B)
2x 20W + 40W Subwoofer (IFP8652-1BH)

MICROPHONE

built-in 8-array microphone

TOP CAMERA PLATE

Yes

BETRIEBSSYSTEM

Android 9

VORINSTALLIERTE SOFTWARE

Basis Anmerkungs Software:	myViewBoard WhiteBoard for Android
Pro Anmerkungs Software:	myViewBoard WhiteBoard for Windows (embedded in VPC)
Wireless Presentation:	ViewBoard Cast & myViewBoard Display

BESONDERE MERKMALE

All-in-One-USB-Anschluss (kombinierter Windows-/Android-USB-Anschluss; eine Unterscheidung ist nicht mehr nötig):	USB 3.0 x 4
Einfaches LAN-Sharing zwischen IFP und Einschubgerät:	10/100/1000M for Android and PC
Light Sensor:	Yes

ENERGIE

Eingangsspannung:	100-240VAC +/- 10% Wide Range
Verbrauch:	332W (Typ.) < 0.5 W ("Off")

ERGONOMICS

Montage (VESA®):	800 x 600

OPERATING CONDITIONS

Temperatur (° C):	0°C to 40°C
Luftfeuchtigkeit:	20% ~ 80% RH Non-Condensing

ABMESSUNGEN (B X H X T)

Physikalisch (inch / mm):	1966.4 (W) x 1204.4 (H) x 118.4 (D) mm 77.42 (W) x 47.42 (H) x 4.66 (D) inch
Verpackung (inch / mm):	2140 (W) x 1340 (H) x 280 (D) mm84.25 (W) x 52.76 (H) x 11.02 (D) inch

WEIGHT

Netto (lb / kg):	156.53 lb / 71.0 kg
Brutto (lb / kg):	196.43 lb / 89.1 kg

REGULATIONS

cTUVus, FCC, EPEAT, Mexico coc, Mexico Energy, RoHS, Energy Star 8, CEC, EMC/CE, CB, RoHS & DOC, REACH, WEEE, ErP. EEI, RCM, BIS, PSE, VCCI, CCC, CECP, BSMI

VERPACKUNGSINHALT

1. Power cable(3 meters) 2. Remote control 3. USB Type-C cable (1.5 meters) 4. USB Touch cable (3 meters, USB2.0) 5. Touch pen x 2 6. Quick Start Guide + Compliance statement 7. RS232 adapter 8. Clamp x 5 9. Camera Plate 10. Screw x 8 (camera 2+2, wall mount 4) 11. HDMI cable (3 meters) 12. Eraser 13. AAA Battery x 2

KOMPATIBLER SLOT-IN PC

VPC12 & VPC25/27-O & VPC25/27-O-B series

Copyright © ViewSonic Corporation 2000-2022. All rights reserved.